Rolf

CERTIFIÉ PAR CSTB NF ROBINETTERIE SANITAIRE

ACS CONFORMITÉ SANITAIRE

10 GARANTIE

Référence : **501011707**

# MITIGEUR DE BAIN-DOUCHE ELY'O - CHROMÉ - CARTOUCHE Ø35 MM TECHNOLOGIE C2 - ROLF

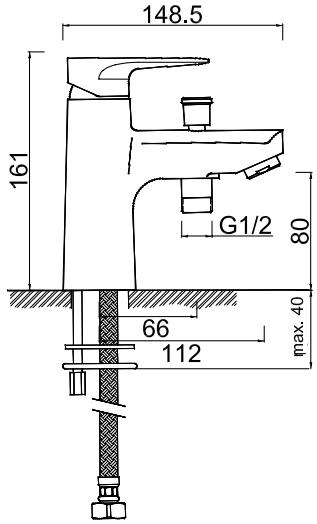


- **UN DESIGN ÉLÉGANT ET MODERNE.**
- **INSTALLATION RAPIDE ET FACILE.**
- **ECONOMIE D'EAU ET D'ÉNERGIE.**

| | |
|---|---|
| **DESCRIPTION** | Chromé - Manette métal - Cartouche céramique Ø35 mm C2 - Bec fixe avec aérateur Classe A - Limiteur de débit par point dur - Limiteur de température réglable - Un point de fixation - Flexibles d'alimentation EPDM livrés pré-montés 350 mm - NF classement E3/1 C2 A1 U3 (BBCA) |
| **CARACTÉRISTIQUES** | Chromé. - Manette métal. - Cartouche Ø35 mm. - Limiteur de débit par point dur. - Limiteur de température réglable. - Bec fixe avec aérateur Classe A. - Un point de fixation. - Flexibles EPDM pré-montés 350 mm. - Classement E0 C2 A2 U3 (BABA). |
| **APPLICATIONS** | Robinetterie bain-douche |
| **CONDITIONS D'UTILISATION** | Pression maximum : 5 bar - Pression d'utilisation : 3 bar - Température maximum de l'eau : 80°C (176°F) - produit Conforme aux réglementations en vigueur |
| **COMPATIBILITÉ** | S'installe sur tous les types de baignoire monotrou |
| **PRÉCAUTION D'EMPLOI** | 1 point de fixation. Livré avec flexibles EPDM pré-montés 350mm. |

| | |
|---|---|
| SPECIFICATIONS D'INSTALLATION | Permet l'équipement sanitaire des salles de bains et cuisine. |
| | Garantie 10 ans contre tout vice de fabrication y compris pour les cartouches - Cf conditions générales de vente |
| PRESCRIPTION DE POSE | Avant le montage nettoyer la tuyauterie pour éliminer toute impureté |
| PRESCRIPTION D'ENTRETIEN | Nettoyage à l'eau savonneuse avec un chiffon doux et bien sécher - Ne pas utiliser de produits nocifs, abrasifs ou chlorés |